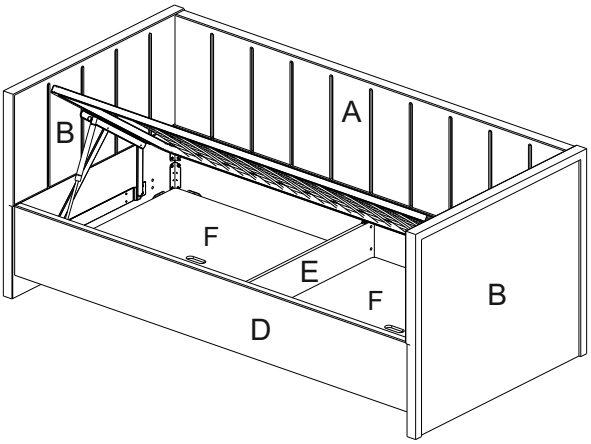

Инструкция по сборке кровати Alice 2026 с подъемным механизмом и бельевым ящиком

www.sonum.ru

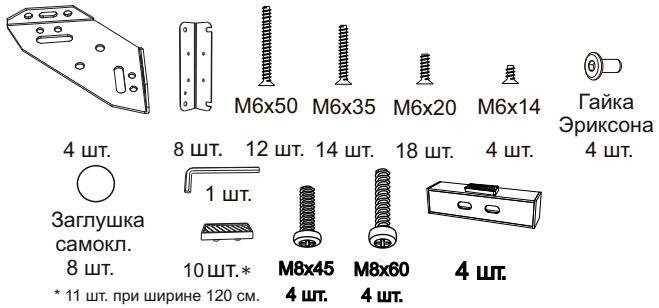

Фурнитура для установки подъёмного механизма

1

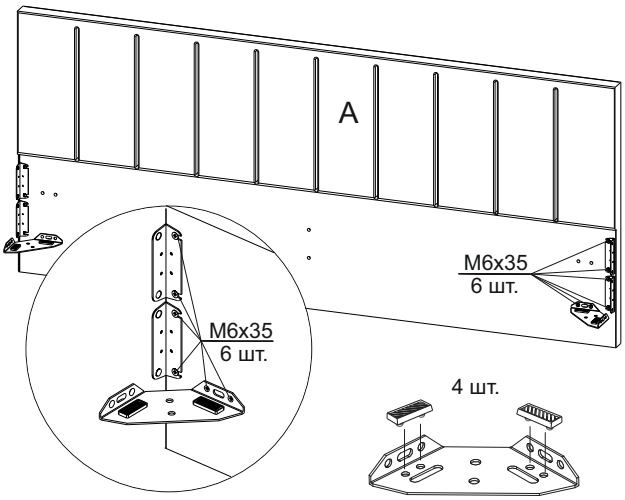

2

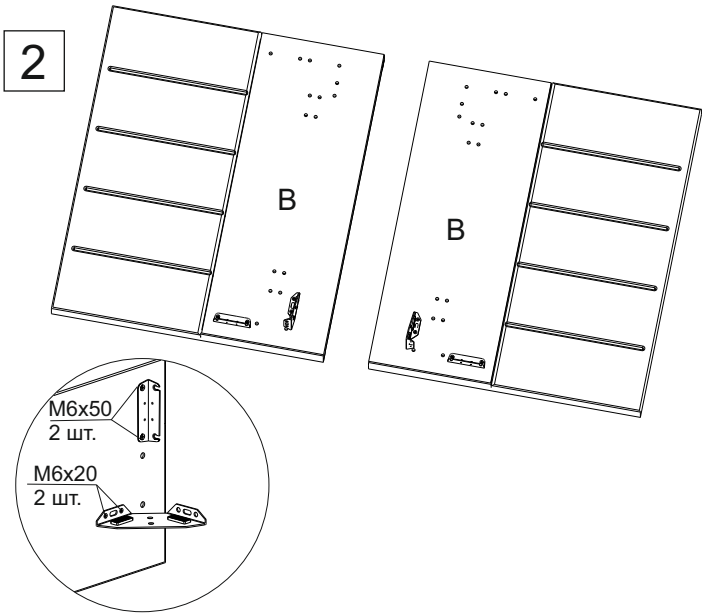

3

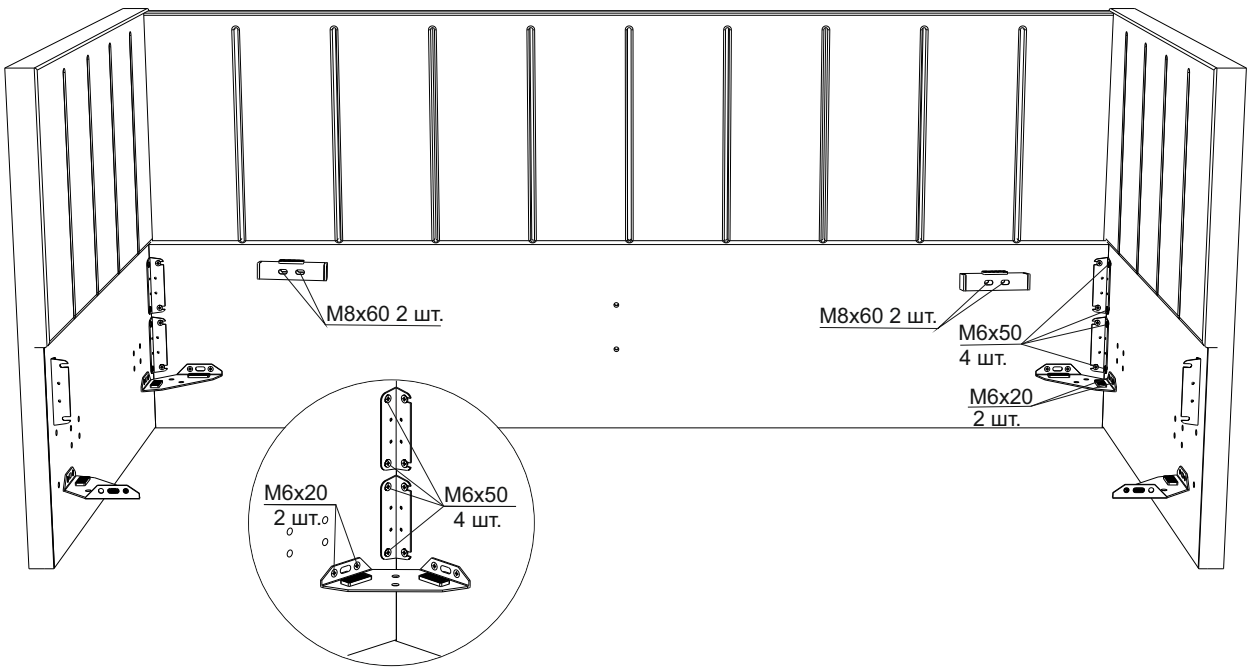

4

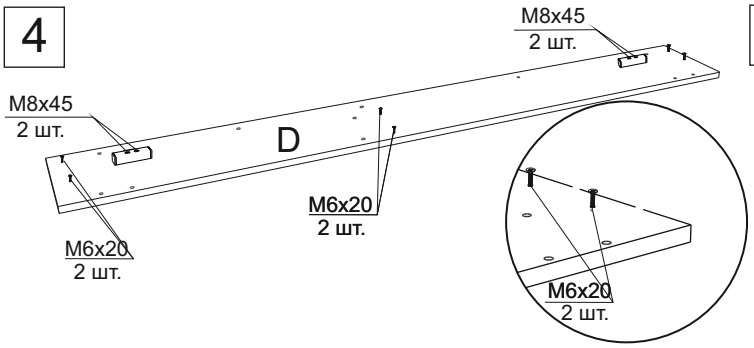
M8x45
2 шт.
M8x45
2 шт.
D
M6x20
2 шт.
M6x20
2 шт.
M6x20
2 шт.

5

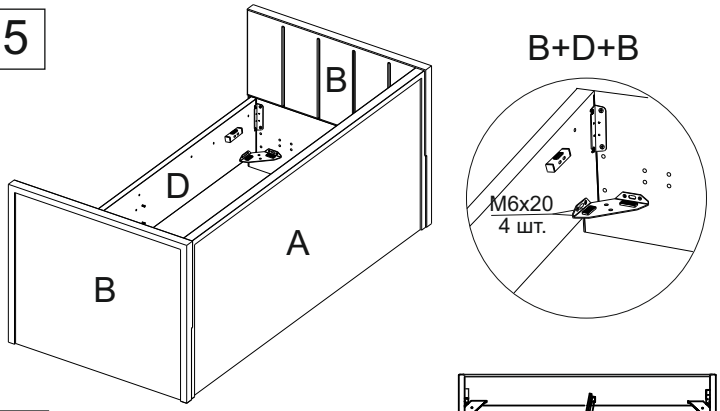
B
D
A
B
B+D+B
M6x20
4 шт.

6

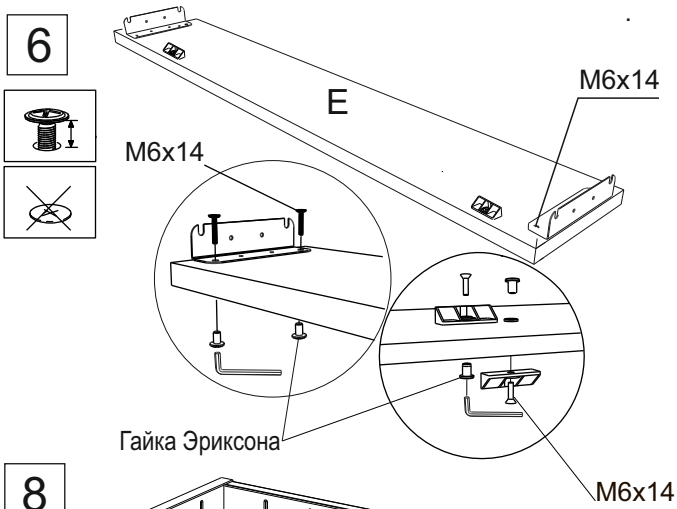
E
M6x14
M6x14
Гайка Эриксона
M6x14

7

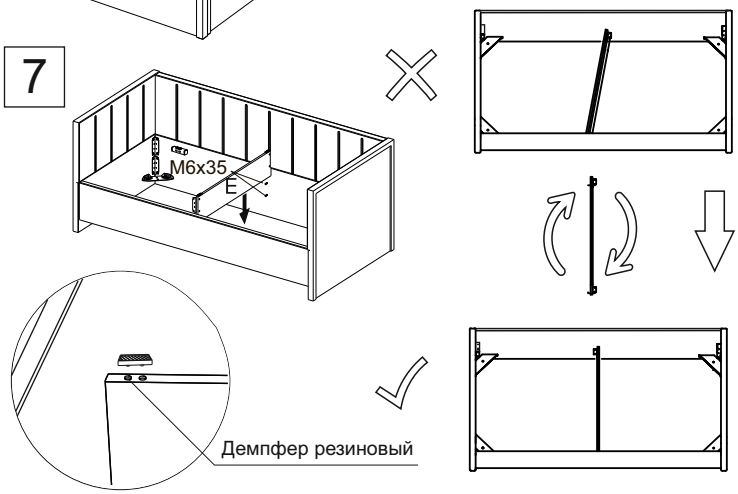
M6x35
E
Демпфер резиновый

8

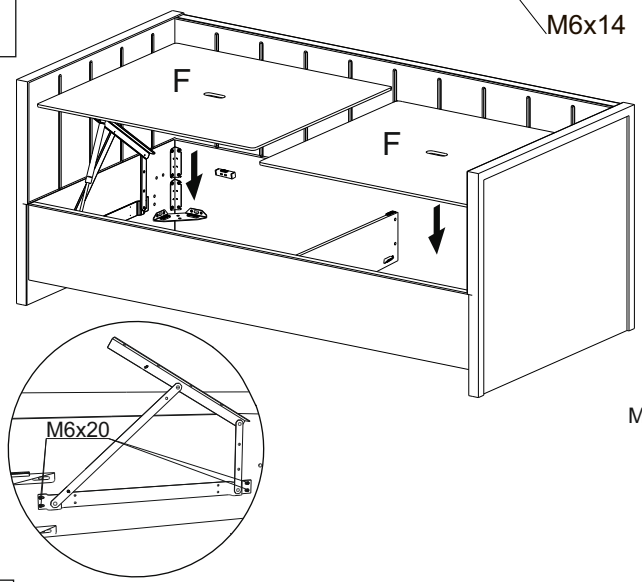
F
F
M6x20

9

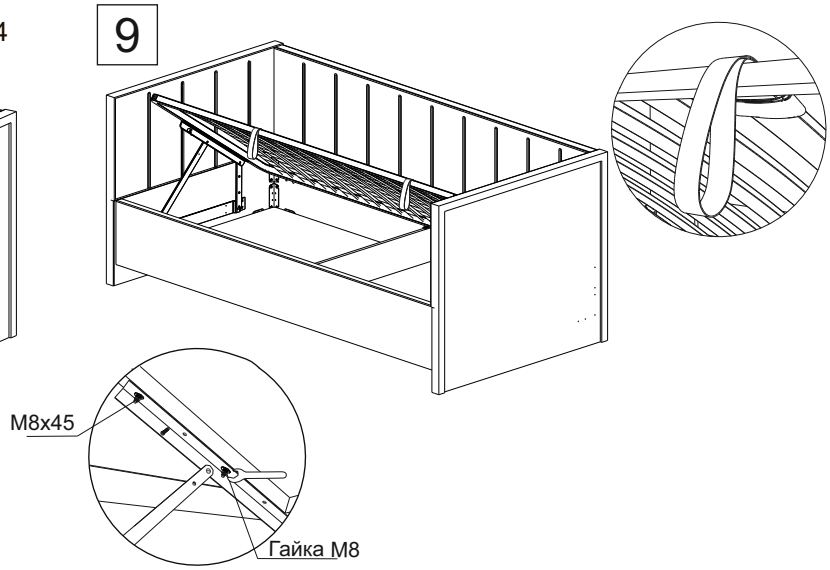
M8x45
Гайка M8

10

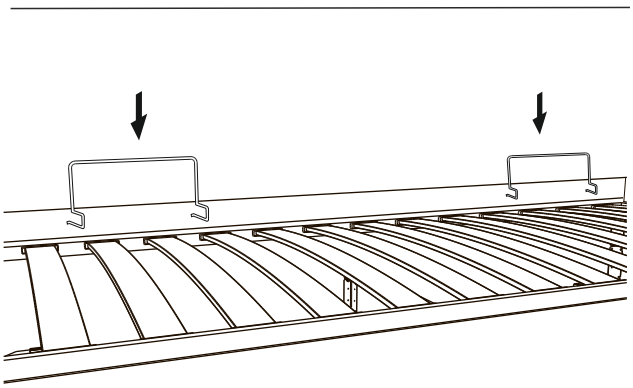
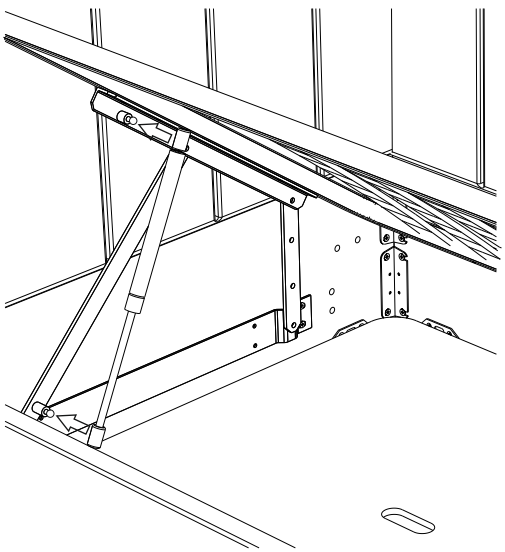
11